Honeywell Home

PROSiXPIR

Instructions d'installation

Ce détecteur de mouvement passif à infrarouge sans fil est conçu pour être utilisé avec les panneaux de commande Honeywell Home qui supportent les dispositifs de la série PROSIX[MC].

L'emplacement d'installation

- La hauteur optimale de montage est obtenue à 7' 6" (2,3 m).
- Laissez un champ de visibilité vers toutes les aires à protéger.
- Ne le placez pas directement face à des fenêtres.
- Évitez de l'installer trop près de machines, de lampes fluorescentes, ou de sources de chauffage ou de climatisation.
- À utiliser dans les applications où il y a des animaux pesant jusqu'à 80 lb. (36 kg).

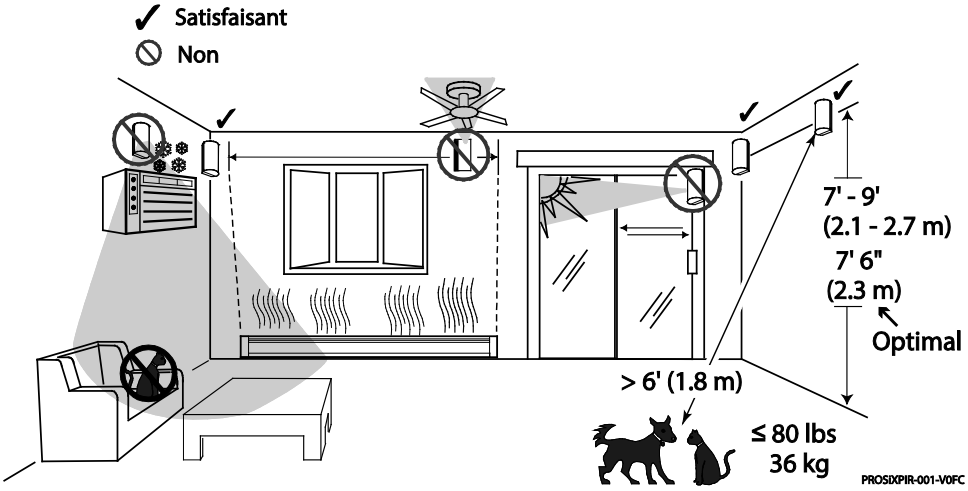

Dans les applications où des animaux sont présents :

- Montez le dispositif avec le centre à 2,3 m (7,5 pi)
- Montez le détecteur à un endroit que les animaux ne peuvent pas approcher à moins de 1,8 m (6 pi), et ce, même en grimpant sur les meubles ou d'autres objets.
- Testez chaque installation pour déterminer le niveau exact d'immunité aux animaux; les niveaux varient en fonction des différents environnements et du montant de chaleur qui est émise par les animaux.

Options de montage

***NOTE**: Après avoir enrôlé l'unité et avant de la mettre en place de façon permanente, effectuez un test de capteur (voir les instructions du panneau de commande) pour vérifier que la puissance du signal est adéquate. Au besoin, modifiez l'emplacement ou l'orientation du dispositif.*

Le PROSiXPIR peut être monté sur un mur ou dans un coin :

- **[A]** = Trous de montage au mur.
- **[B]** = Trous de montage en coin.
- La plaque antisabotage arrière DOIT être montée sur un montant ou du bois massif, ou avec un ancrage mural robuste.

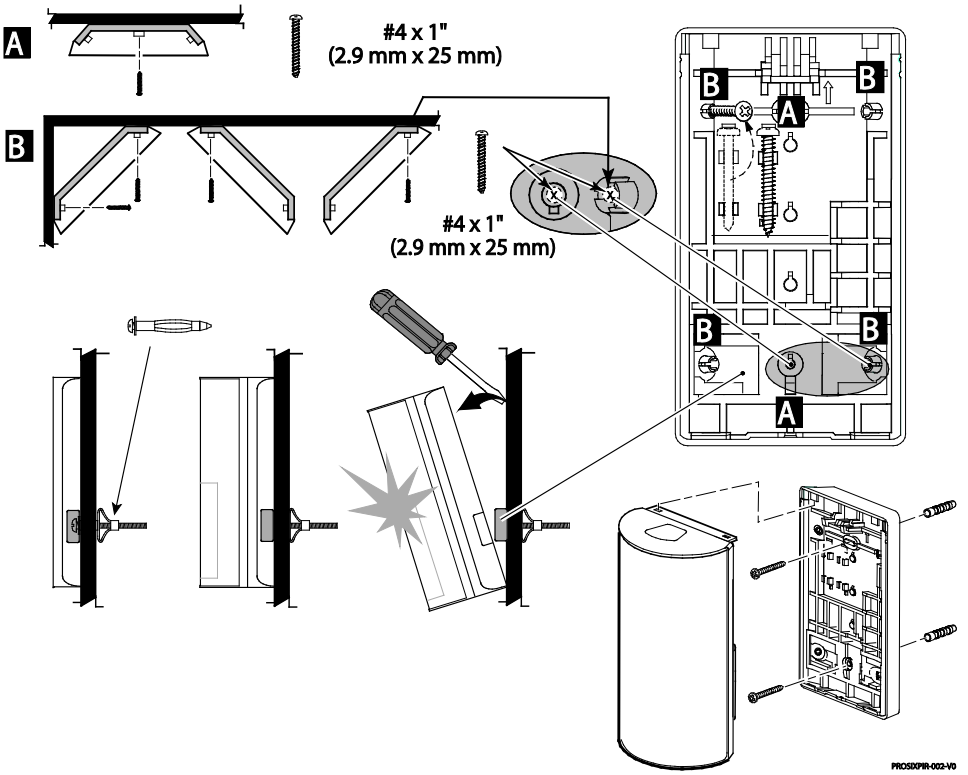

Enrôlement du Détecteur

Appuyez vers le bas sur le dessus du loquet pour séparer les couvercles avant et arrière.

1. Régler le contrôleur en mode de programmation.
2. Retirez la languette qui recouvre la pile pour activer le dispositif et commencer la procédure d'enrôlement.
3. La DEL verte qui se trouve en-dessous de la pile clignote durant l'enrôlement.* Le dispositif transmet au contrôleur son ID MAC (numéro de série) et l'information pour les services.

   ***NOTE** : La durée de l'enrôlement dépend de la puissance du signal entre le dispositif et le panneau de commande et peut prendre jusqu'à 20 secondes.
4. L'enrôlement est confirmé lorsque la DEL est allumée durant 3 secondes
   Si le dispositif n'est pas enrôlé avec succès durant la période d'enrôlement, la DEL s'éteint et le dispositif passe en mode de veille. Pour redémarrer la procédure d'enrôlement, activez l'interrupteur antisabotage ou retirez et réinsérez la pile.

Le dispositif peut également être enrôlé manuellement. Pour les détails, reportez-vous au Guide de programmation du contrôleur.

Après l'enrôlement, faites la mise à jour du microprogramme du PROSiXPIR (via le panneau de commande) afin de vous assure qu'il utilise la plus récente version. Reportez-vous aux instructions du panneau.

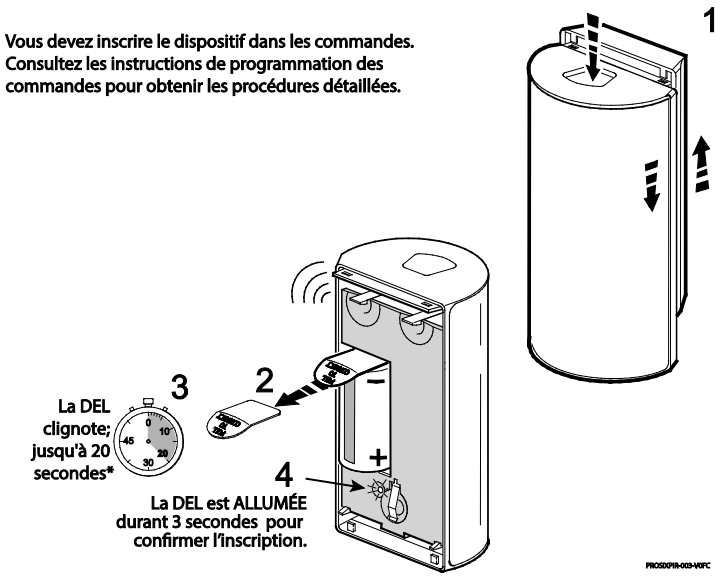

NOTE: Une fois enrôlé, le dispositif ne peut pas être utilisé avec un autre système avant d'avoir été supprimé du panneau actuel. Reportez-vous aux instructions du panneau.

Suivez les instructions du Guide de programmation du panneau de commande pour programmer le dispositif dans le système.

Le niveau d'immunité aux animaux est réglable : Hors fonction ou jusqu'à 36 kg (80 lb).

Défaut et suppression d'enregistrement de 24 heures

Si le périphérique est enregistré dans un panneau autre que celui pour lequel il est destiné, et si vous ne parvenez pas à le supprimer du mauvais panneau, réinitialisez le périphérique à ses paramètre d'usine par défaut :

1. Ouvrez le couvercle et retirez la pile.
2. Maintenez enfoncé l'interrupteur antisabotage pendant que vous réinsérez la pile.Une DEL qui clignote rapidement indique une suppression réussie (la DEL clignote comme lorsqu'elle est en mode enregistrement). Si la DEL ne clignote pas, la suppression a échoué.
3. Fixez de nouveau le couvercle.

Cette procédure est disponible durant 24 heures après l'enregistrement sur un panneau et avec un périphérique alimenté (pile installée).

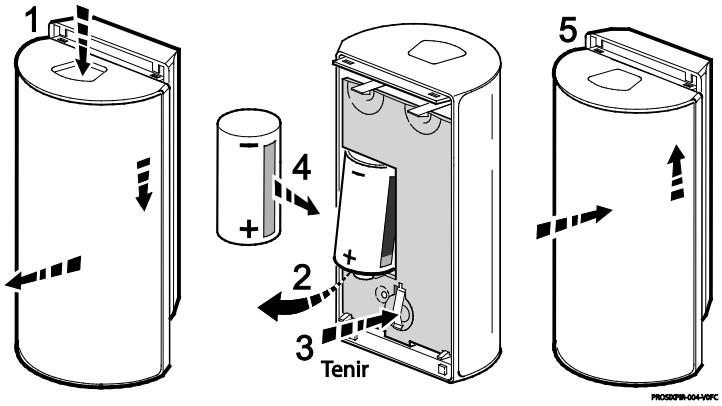

Test par déplacement du PROSiXPIR

Après la mise sous tension et l'enrôlement, activez le mode de test avec le panneau de commande (voir les instructions du panneau de commande) ou utilisez la fonction Lampe de poche.

NOTE: le système doit être dans le mode **désarmé** avant que le mode de test de 10 minutes puisse débuter.

Faites le test par déplacement et observez la DEL.

Le mode de test par déplacement est en fonction pendant 10 minutes, après quoi le système quitte automatiquement ce mode, désactive la DEL et revient au mode normal de fonctionnement.

Pour redémarrer le mode de test de 10 minutes, utilisez la fonction Lampe de poche (vois la section suivante).

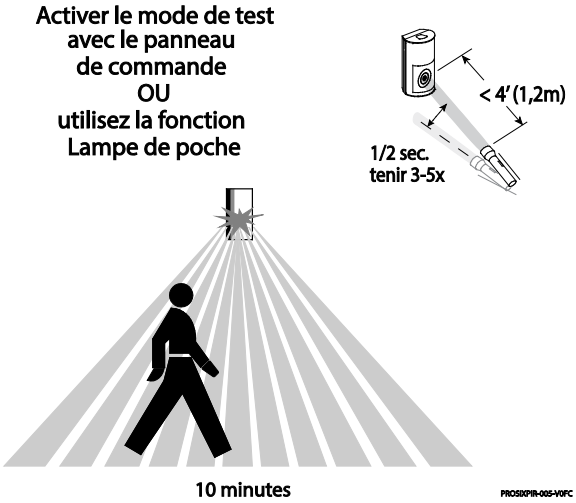

Fonction Lampe de poche

La fonction Lampe de poche peut être utilisée seulement durant les premières 24 heures suivant la première mise sous tension, ou jusqu'à ce que le système soit armé pour la première fois. **Cette fonction ne peut plus être utilisée après le premier armement du système**.

Chaque fois que la fonction Lampe de poche est utilisée et que le système est désarmé, la minuterie du test par déplacement redémarre pour 10 minutes.

1. Placez-vous à 1,2 m (4 pi) du détecteur avec une lampe de poche dont le faisceau de lumière est très brillant.
2. Balayez le rayon lumineux devant la lentille du capteur de trois à cinq fois en tenant le rayon en direction de la lentille pendant 0,5 seconde à chaque passage.

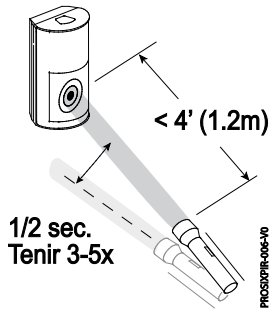

NOTE : a fonction Lampe de poche amorce ou redémarre uniquement le mode de test et ne modifie aucunement le réglage des autres capteurs.

Champs de Détection

Vue de dessus

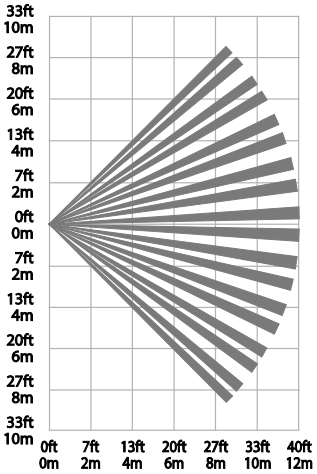

Vue de coté

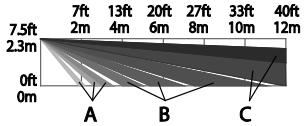

Zones

A	**18**	Courtes
B	**46**	Intermédiaires
C	**36**	Longues

PROSIXPIR-007-V0

Remplacement de la pile

- Appuyez sur le loquet qui se trouve sur le dessus du dispositif en faites glisser le couvercle avant vers le bas afin de le retirer.
- Retirez la pile, attendez 10 secondes, et insérez la nouvelle pile. Piles recommandées :
  Panasonic CR123A
  Duracell DL123
  Duracell DL123A
- Replacez les couvercles avant et arrière ensemble et faites glisser le couvercle avant vers le haut tel qu'illustré.

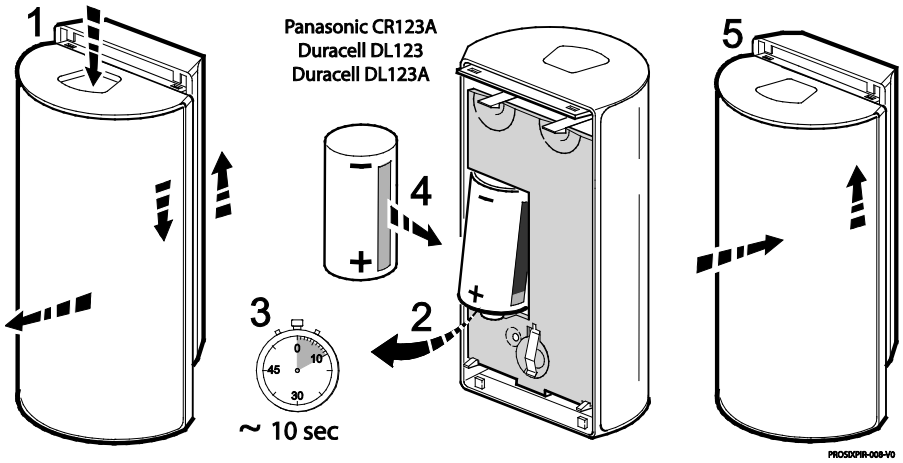

Attention de batterie: Risque d'incendie, d'explosion et de brûlures. Ne rechargez pas, démonter, chauffer au-dessus de 212° F (100°C), ou incinérer. Débarrassez-vous des batteries utilisées de façon appropriée. Gardez à partir des enfants.

Spécifications

Portée : 40’ x 56’ / 12 m x 17 m

Hauteur de montage au mur : 7’ – 9’ (2.1 m – 2.7 m); Optimal 7’6” (2.3 m)

Pile : 1 x 3V, Lithium; Panasonic CR123A, Duracell DL 123A, Duracell DL 123

Fréquence RF : 2.4GHz

Interrupteurs antisabotage : Couvercle et mur – reported separately to panel.

Température de fonctionnement: 32° à 122° F / 0° à 50° C (Agence de conformité 32° à 120° F / 0° à 49° C)

Humidité relative : 95% max. (Agence de conformité - 93% max.), sans condensation

Dimensions: 4.13” H x 2.38” W x 1.61” D / 105 mm H x 60.4 mm W x 41 mm D

Poids: 3.97 oz / 112.67g (poids net)

Approbations Homologations

FCC / IC
Homologué cETLus
Conforme à la norme UL 639
Certifié pour la norme ULC-S306-03

Autres normes :
SIA-PIR-01
RoHS

Le fonctionnement du produit doit être vérifié au moins une fois par année.

DÉCLARATIONS DE LA COMMISSION FEDERAL COMMUNICATIONS (COMMISSION FÉDÉRALE DES COMMUNICATIONS) ET D’ISED

L’utilisateur ne doit en aucun cas apporter des modifications à l’appareil, sauf en cas d’autorisation dans les instructions d’installation ou le manuel de l’utilisateur. Toute modification non autorisée risque de faire perdre à l’utilisateur son droit d’utiliser l’appareil.

DÉCLARATION CONCERNANT LES DISPOSITIFS NUMÉRIQUES DE CATÉGORIE B

Cet appareil a été vérifié et reconnu conforme aux exigences de la FCC. Pour votre information, la FCC nécessite la déclaration suivante : Ce produit génère et utilise de l’énergie radioélectrique. Si vous ne l’installez et ne l’utilisez pas correctement, c’est-à-dire en vous conformant aux consignes du fabricant, il risque de provoquer des interférences avec les postes de radio et les téléviseurs. Il a été testé et s’est révélé conforme aux limites d’un appareil informatique de classe B en accord avec les caractéristiques exposées dans la partie 15 des directives FCC, qui sont conçues de façon à offrir une protection raisonnable contre de telles interférences dans toute installation résidentielle. Cependant, il n'est pas garanti que des interférences ne se produisent pas dans une installation particulière. Si l’équipement provoque des interférences lors de la réception des signaux radio ou de télévision, que vous pouvez identifier en éteignant et en allumant l’appareil, nous vous invitons à corriger ce problème en appliquant l’une ou plusieurs des mesures suivantes :

- En cas d’utilisation d’une antenne intérieure, remplacez-le par une antenne extérieure de qualité.
- Réorientez l’antenne de réception jusqu’à ce qu’il y ait moins ou plus du tout d’interférences.
- Éloignez l’appareil de réception des signaux radio ou de télévision du récepteur/panneau de commande.
- Éloignez les câbles de branchement des fils reliés au récepteur/panneau de commande.
- Branchez le récepteur/panneau de commande sur une autre prise de façon à ce qu’il se trouve sur un autre circuit de dérivation que celui de l’appareil de réception des signaux radio ou de télévision.
- Contactez le détaillant ou un technicien radio ou TV expérimenté pour obtenir de l’aide.

DÉCLARATION D’ISED RELATIVE À LA CLASSE B

This Class B digital apparatus complies with Canadian ICES-003.
Cet appareil numérique de classe B est conforme à la norme canadienne NMB-003.

DÉCLARATION DE LA FCC/D’IC

This device complies with Part 15 of the FCC Rules, and ISED’s license-exempt RSSs. Operation is subject to the following two conditions: (1) This device may not cause harmful interference, and (2) This device must accept any interference received, including interference that may cause undesired operation.
Cet appareil est conforme à la partie 15 des règles de la FCC et exempt de licence RSS d’ISED. Son fonctionnement est soumis aux conditions suivantes: (1) Cet appareil ne doit pas causer d’interférences nuisibles. (2) Cet appareil doit accepter toute interférence reçue, y compris les interférences causant une réception indésirable

Partie responsable / Émetteur de la déclaration de conformité du fournisseur : Ademco Inc., une filiale de Resideo Technologies, Inc., 2 Corporate Center Drive., Melville, NY 11747, Tél. 516 577-2000

RF EXPOSURE

Warning – The antenna(s) used for this device must be installed to provide a separation distance of at least 7.8 inches (20 cm) from all persons and must not be co-located or operating in conjunction with any other antenna or transmitter except in accordance with FCC multi-transmitter product procedures.

Mise en Garde

Exposition aux Frequences Radio: L'antenne (s) utilisée pour cet émetteur doit être installée à une distance de séparation d'au moins 7,8 pouces (20 cm) de toutes les personnes.

Soutien et Garantie

POUR LES LIMITES DU SYSTÈME D’ALARME AU COMPLET, REPORTEZ-VOUS AU GUIDE D’INSTALLATION DU PANNEAU DE COMMANDE.

Pour de l’assistance en ligne, visitez :
https://mywebtech.honeywellhome.com/

Pour les dernières informations de garantie, s'il vous plaît aller à :
https://www.security.honeywellhome.com/canada/documents/Canada_Product_Warranty_Eng-FR.pdf

Pour des informations sur les brevets, voir : https://www.resideo.com/patent

MyWebTech Garantie Brevets

Ce produit ne doit pas être jeté avec les ordures ménagères. Recherchez les centres de collecte ou de recyclage autorisés les plus près de chez vous. L’élimination adéquate d’équipement en fin de vie permet d’éviter les conséquences néfastes sur l’environnement et sur la santé humaine.

La Honeywell Home est une marque de commerce de Honeywell International inc. utilisée sous licence par Resideo Technologies, inc.
Ce produit a été fabriqué par Resideo et ses filiales.

resideo

90 Burnhamthorpe Road West, 14th floor
Mississauga, Ontario L5B 3C3
© 2019 Resideo Technologies, Inc.
www.resideo.com

800-25243FC 2/19 Rev A